TAILOK

THERMAL MEASUREMENT / PRODUCT GUIDE

溫度保護套管
與保護管選型指南

THERMOWELLS & PROTECTION TUBES



自有製造・客製配置・整合供貨

以製程需求為起點，定義每一項產品配置。

3D 產品視覺示意，非實物照片

GUIDE / CONTENTS

一份目錄，串起完整選型

From process requirements to a defined specification.

TAILOK 結合六類產品自有製造與整合供貨，依專案需求確認配置與交付內容。

章節	內容	頁次
選型基礎	流程、產品比較、桿體結構與尺寸	03-06
螺紋式	結構圖與訂購資料	07-08
法蘭式	結構圖與訂購資料	09-10
Van Stone	整體肩環、背襯法蘭及配置	11-12
焊接安裝	承插焊式與焊入式	13-14
高溫保護管	素管結構與配置資料	15-16
Pipewell	管製結構、端塞及配置	17-18
材料與表面	材料分類、介質條件與表面處理	19-23
工程與詢價	審查、檢驗、訂購及詢價表	24-27

閱讀順序：先判斷需求與結構，再確認尺寸、材質與文件。詳細數值以專案核准規格為準。

參考來源：Daily Thermetrics《Thermowells & Protection Tubes Catalog》(2024)；
《Thermowell Material Selection Guide》(2 頁)。本冊為重新編排與繪製的 TAILOK 編審稿。

SELECTION / WORKFLOW

四個步驟，建立選型依據

Define the conditions before the configuration.

01 提供製程條件

介質名稱與組成、操作 / 設計溫度及壓力、流量或流速，以及啟停或異常工況。

02 確認安裝方式

確認設備接管、製程接續、安裝方向、保溫厚度、插入需求及感測器拆裝空間。

03 定義產品配置

選擇產品類型、桿體形狀、各部尺寸、本體與接續材質、表面處理及感測器接口。

04 核對圖面與文件

確認選型條件與圖面一致；依需求確認工程審查、檢驗項目及交付文件。

> 不完整的資料會列為待確認事項。實際使用條件、圖面與文件須在訂購前完成一致性確認。

流程為本冊編輯架構；未代表已完成特定專案的機械計算或認證。

SELECTION / PRODUCT MAP

六類結構，一次比較

Select by installation and construction.

螺紋式

THREADED THERMOWELL



確認製程外螺紋、密封方式與延伸段。

法蘭式

FLANGED THERMOWELL

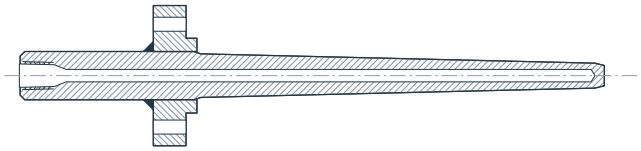

確認法蘭標準、等級與密封面。

Van Stone 式

VAN STONE THERMOWELL

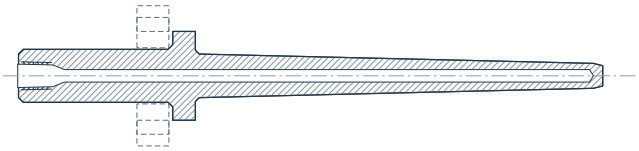

確認肩環、背襯法蘭與密封組合。

承插焊 / 焊入式

SOCKET WELD / WELD-IN



確認現場接口、插入基準與焊接要求。

高溫保護管

HIGH-TEMPERATURE PROTECTION TUBE



確認材種、固定方式與使用氣氛。

管製 Pipewell

PIPEWELL / END-PLUG CONFIGURATION



確認管材、端塞、長度與感測配置。

六類自有製造與整合供貨範圍由 TAILOK 確認。詳細尺寸與選配項目依需求審查。

BASICS / SHANK GEOMETRY

桿體外形與結構差異

Straight / Tapered / Stepped

外形、孔徑與插入長度需一起定義；本頁用於辨識形狀，不建立通用尺寸或流速門檻。

直型 STRAIGHT

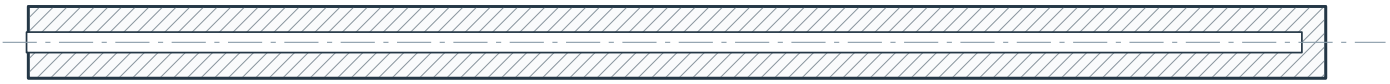

插入段以等外徑表現；確認全段外徑及孔徑。

錐型 TAPERED

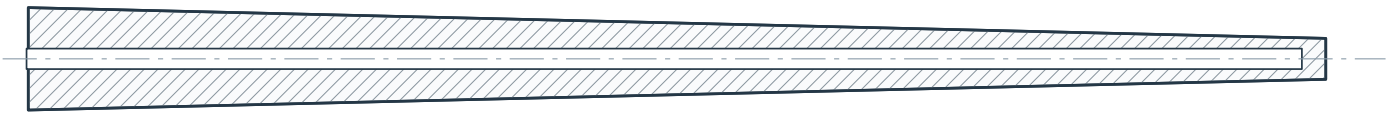

由根部向尖端縮小；確認根徑、尖端徑與錐段長度。

階梯型 STEPPED

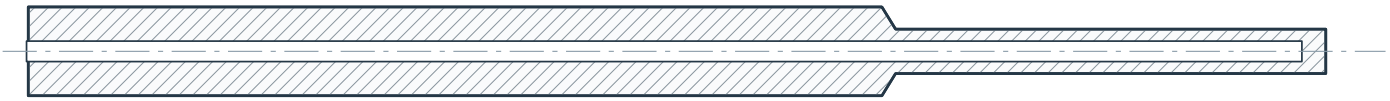

分段外徑與肩部轉折；另確認縮徑段長度。

> 示意外形不表示任意組合皆可製作或適用；最終配置依製程與製造條件確認。

外形分類參考：Daily Thermetrics 2024 目錄內文 pp. 7-14；圖像為 TAILOK 繪製。

BASICS / DIMENSION LANGUAGE

用一致的尺寸語言溝通

Dimension symbols and reference surfaces.

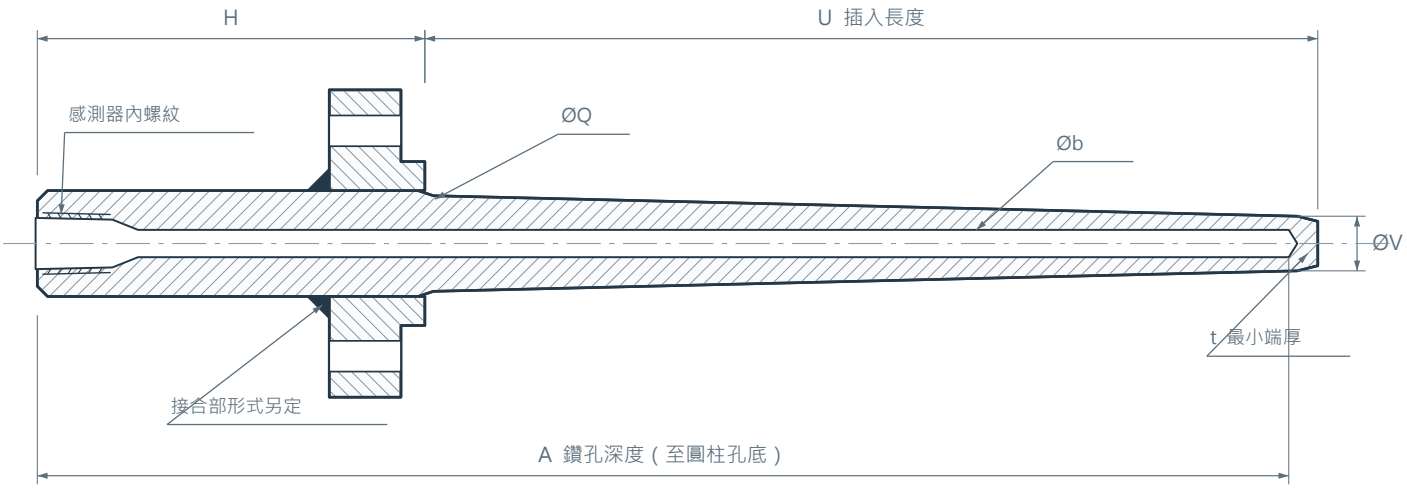

符號	本冊的表達方式
U	由圖示製程側基準至尖端的插入長度。
H / T	H 為圖示頭部長度；螺紋式 T 為選配延伸段。
ØQ / ØV	根部與尖端外徑；含倒角時應確認量測位置。
Øb / A	內孔直徑；A 在本冊圖示至圓柱孔底。
t	封閉端的最小實體厚度，與鑽尖形狀一併確認。
OD / ID / L	管製或陶瓷結構使用外徑、內徑與全長。

符號是溝通工具；不同結構的基準面、鑽尖與倒角需在正式圖面明確定義。

PRODUCT / ENGINEERING ILLUSTRATION

螺紋式溫度保護套管

Threaded Thermowell

製程外螺紋與感測器內螺紋分開標示；放大牙形，方便在目錄中辨識接口。

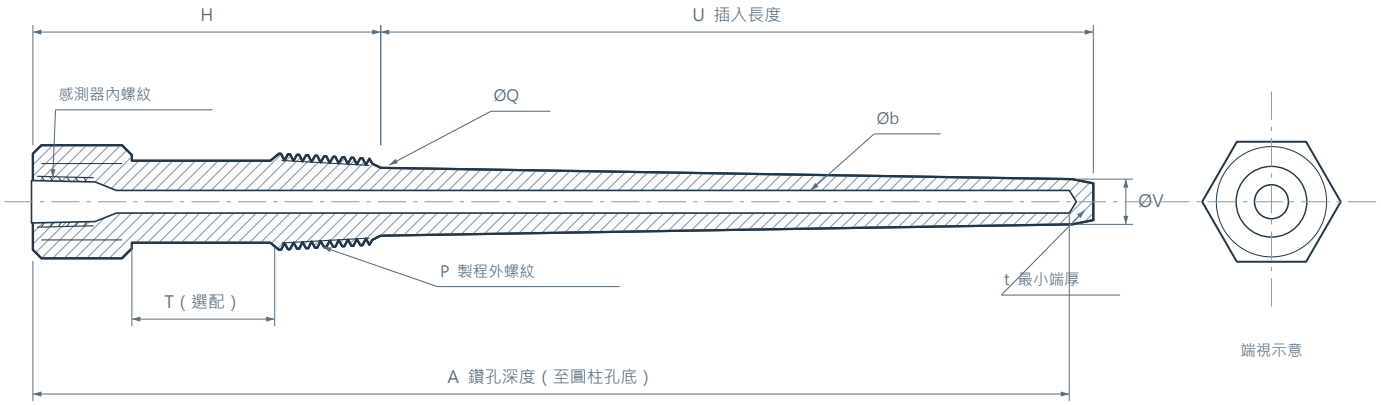

製程外螺紋放大

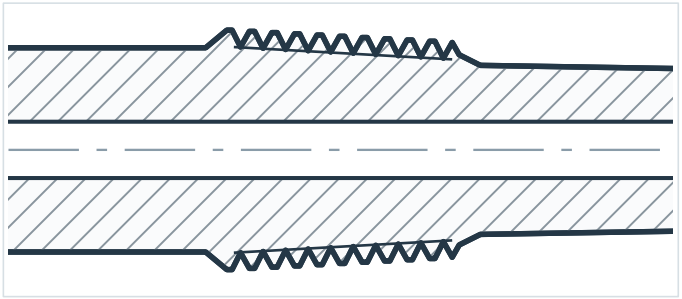

封閉端細節

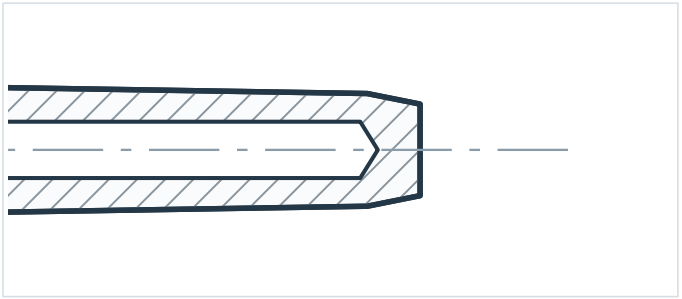

局部圖由同一向量圖源放大；非比例圖。

選型項目	確認內容
製程外螺紋 P	填寫螺紋種類、公稱尺寸及密封要求。
延伸段 T	依保溫與安裝空間確認是否需要延伸段。
插入段與孔徑	確認 U、桿體形狀、根徑、尖端徑與感測器配合。

結構參考：Daily Thermetrics 2024 目錄，內文 p. 7。圖面為 TAILOK 重新繪製。
尺寸、材質與接合方式須依核准圖確認；牙形、孔配置為示意。

CONFIGURATION / SELECT & DEFINE

螺紋式配置選擇

Threaded configuration guide

依序選擇結構與接口，再定義尺寸、材料及交付內容。

01 選桿體外形

直型　錐型　階梯型

先決定插入段形狀，再確認外徑與長度。

02 選製程接續

製程外螺紋 P

確認螺紋種類、公稱尺寸及密封要求。

03 配合感測器

內螺紋　孔徑 Øb

感測器接口與製程外螺紋分開指定。

04 定義安裝尺寸

U 插入長度　T 延伸段

延伸段依保溫與拆裝空間確認。

05 選材料與表面

完整材質牌號　表面要求

本體材料與處理範圍須一併確認。

06 確認交付

核准圖面　檢驗文件

補齊 ØQ、ØV、A、t，確認數量與版次。

配置確認後 → 附工況資料 → 核准圖面 → 完成訂購

配置欄位參考：Daily Thermetrics 2024 目錄，內文 pp. 7-8。未沿用原廠訂購碼。
選項供需求溝通；供貨範圍與實際尺寸由 TAILOK 確認，不構成庫存或規格承諾。

PRODUCT / ENGINEERING ILLUSTRATION

法蘭式溫度保護套管

Flanged Thermowell

將桿體、法蘭與接合部視為完整配置，分別確認材質及接口要求。

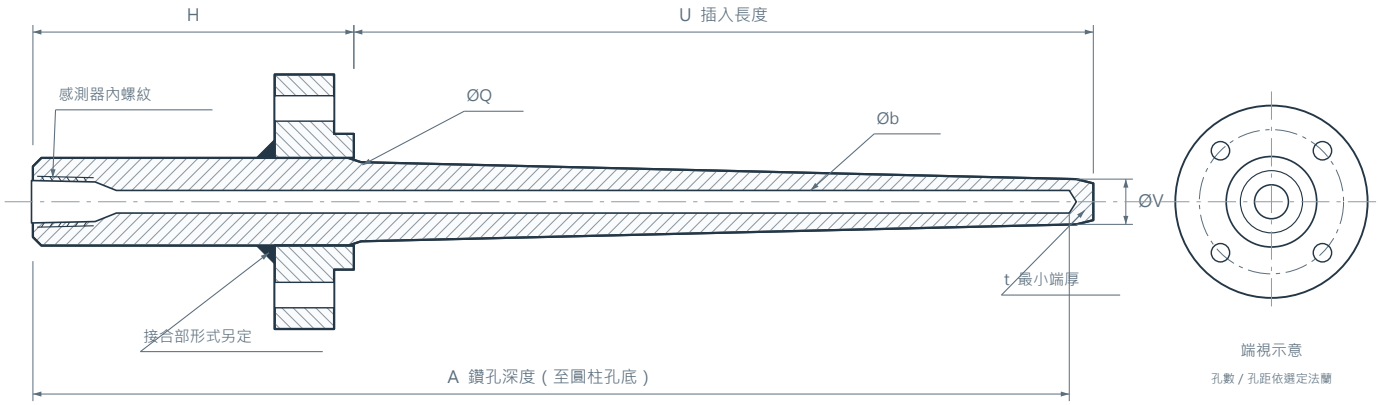

接口 / 管壁細節

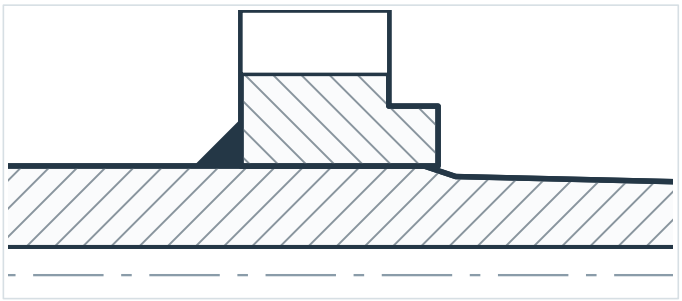

封閉端細節

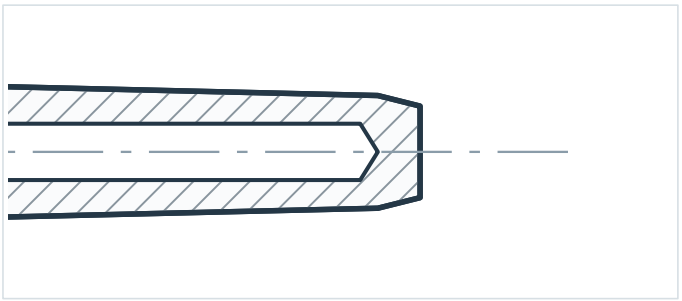

局部圖由同一向量圖源放大；非比例圖。

選型項目	確認內容
法蘭接口	標準、公稱尺寸、等級、密封面與配對件。
本體與接合	桿體形狀、插入長度、法蘭位置與接合形式。
文件一致性	法蘭、本體、檢驗與核准圖面資訊應互相對應。

結構參考：Daily Thermetrics 2024 目錄，內文 p. 9。圖面為 TAILOK 重新繪製。
尺寸、材質與接合方式須依核准圖確認；牙形、孔配置為示意。

CONFIGURATION / SELECT & DEFINE

法蘭式配置選擇

Flanged configuration guide

依序選擇結構與接口，再定義尺寸、材料及交付內容。

01 選桿體外形

直型 | 錐型 | 階梯型

外形搭配製程條件與安裝需求確認。

02 選法蘭接口

公稱尺寸 | 等級 | 密封面

同時指定法蘭標準與適用版次。

03 定義安裝尺寸

U 插入長度 | H 頭部長度

依設備接管與感測器配合確認尺寸。

04 選零件材料

本體材質 | 法蘭材質

兩個零件分別列出完整材料規格。

05 確認接合形式

接合部位 | 焊接要求

指定結構、檢驗範圍及接受準則。

06 完成配置

感測器接口 | 核准圖面

整合 ØQ、ØV、Øb、A、t 與交付文件。

配置確認後 → 附工況資料 → 核准圖面 → 完成訂購

配置欄位參考：Daily Thermetrics 2024 目錄，內文 pp. 9-10。
選項供需求溝通；供貨範圍與實際尺寸由 TAILOK 確認，不構成庫存或規格承諾。

PRODUCT / ENGINEERING ILLUSTRATION

Van Stone 式保護套管

Van Stone Thermowell

以同體肩環與分離的背襯法蘭呈現結構，密封及配合尺寸需一起確認。

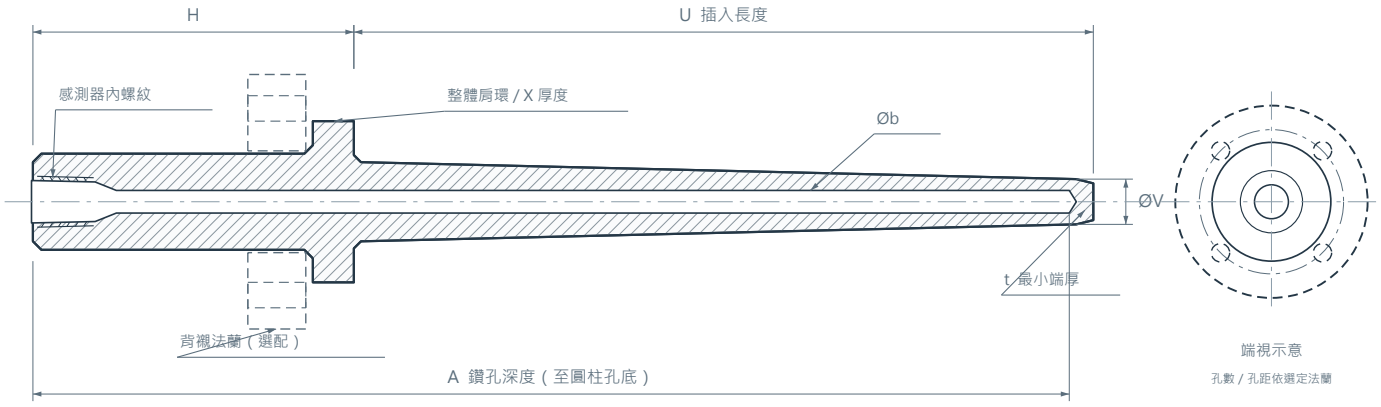

接口 / 管壁細節

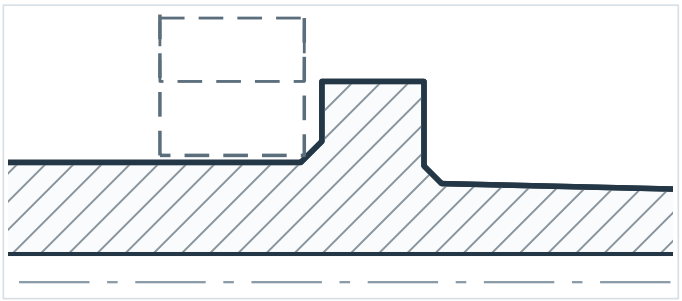

封閉端細節

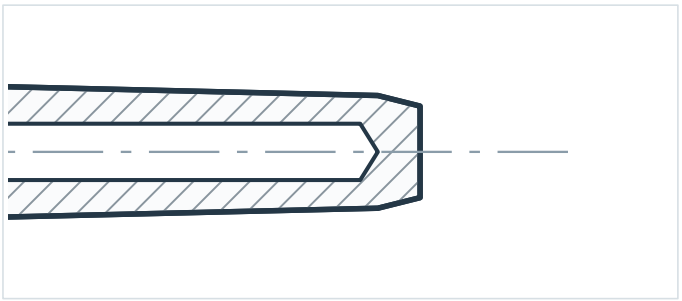

局部圖由同一向量圖源放大；非比例圖。

選型項目	確認內容
本體肩環	肩環外徑、厚度及密封接觸部位。
背襯法蘭	確認是否供應、法蘭材質、等級與配合尺寸。
安裝組合	本體、法蘭、墊片與設備側接口共同核對。

結構參考：Daily Thermetrics 2024 目錄，內文 p. 11。圖面為 TAILOK 重新繪製。
尺寸、材質與接合方式須依核准圖確認；牙形、孔配置為示意。

CONFIGURATION / SELECT & DEFINE

Van Stone配置選擇

Van Stone configuration guide

依序選擇結構與接口，再定義尺寸、材料及交付內容。

01 選本體外形

直型　錐型　階梯型

肩環與桿體為同體結構，依圖面確認。

02 確認密封部位

肩環外徑　厚度 X

肩環、密封面與墊片須成組核對。

03 配置背襯法蘭

另配法蘭　既有配對件

列明供應範圍、等級及配合孔要求。

04 定義安裝尺寸

U 插入長度　H 頭部長度

同時確認孔徑、端厚與感測器接口。

05 選零件材料

本體材質　背襯法蘭材質

依零件區分材料，不以單一牌號概括。

06 確認配套文件

設備接口圖　檢驗要求

本體、法蘭、墊片及核准版次一致。

配置確認後 → 附工況資料 → 核准圖面 → 完成訂購

配置欄位參考：Daily Thermetrics 2024 目錄，內文 pp. 11-12。
選項供需求溝通；供貨範圍與實際尺寸由 TAILOK 確認，不構成庫存或規格承諾。

PRODUCT / ENGINEERING ILLUSTRATION

承插焊式溫度保護套管

Socket Weld Thermowell

以肩部界定配合段與插入段；設備側承插接口和現場焊接要求另行確認。

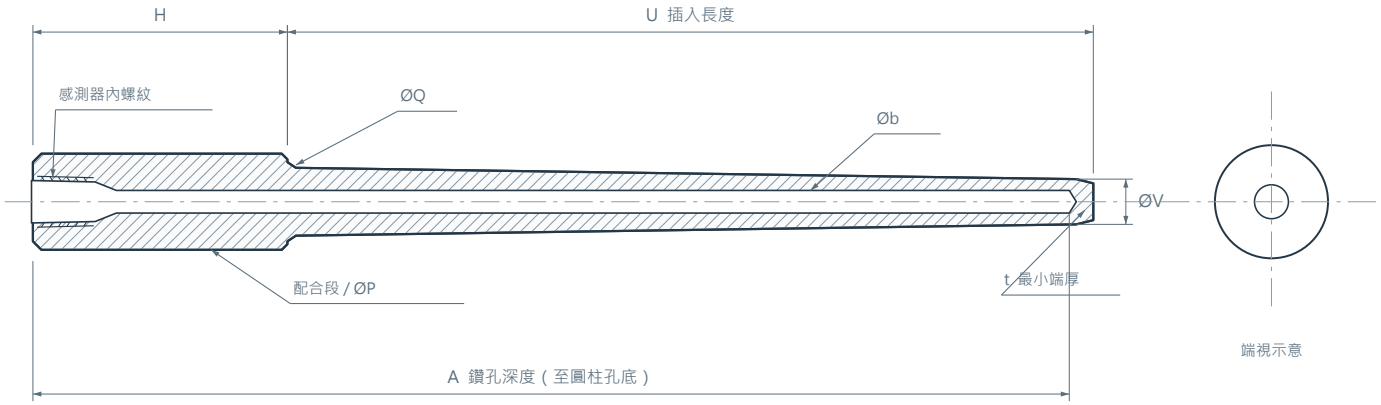

接口 / 管壁細節

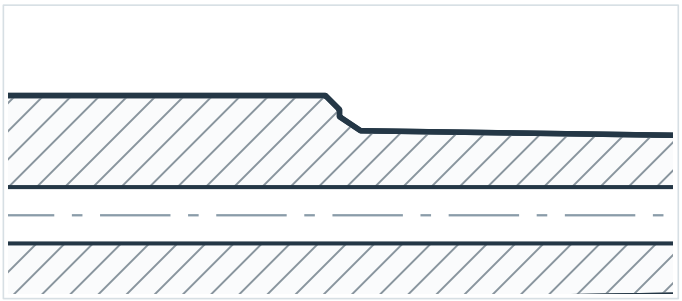

封閉端細節

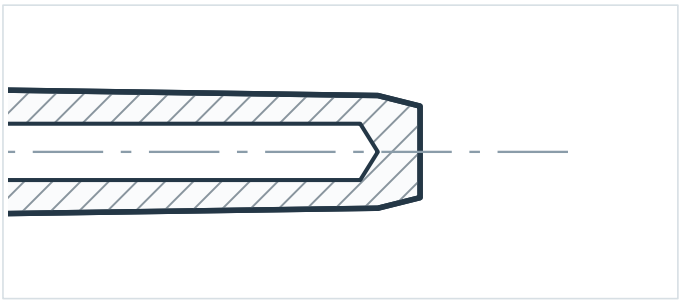

局部圖由同一向量圖源放大；非比例圖。

配置順序

01

接口與基準

配合段 ØP、設備側承插座及裝配要求。

02

尺寸與孔徑

U、H、ØQ、ØV、Øb、A、t 及感測器接口。

03

材質與接合

確認本體材質、現場接口圖及指定焊接 / 檢驗要求。

結構參考：Daily Thermetrics 2024 目錄，內文 p. 13。圖面為 TAILOK 重新繪製。
尺寸、材質與接合方式須依核准圖確認；牙形、孔配置為示意。

PRODUCT / ENGINEERING ILLUSTRATION

焊入式溫度保護套管

Weld-In Thermowell

長頭部與插入段依安裝圖定義；插入基準不以外形轉折自行推定。

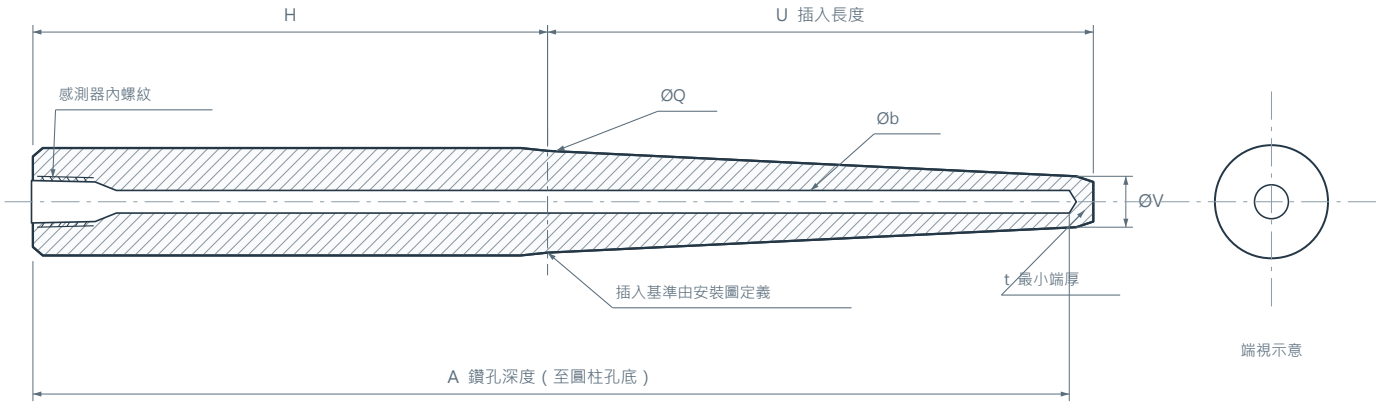

接口 / 管壁細節

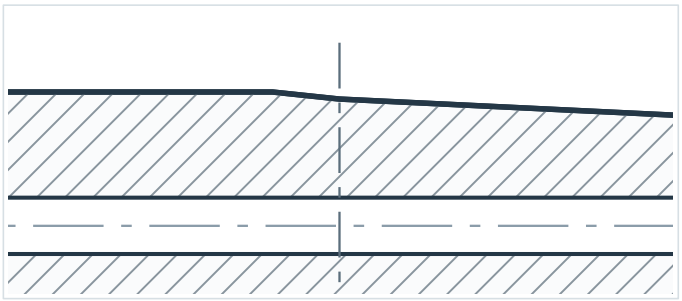

封閉端細節

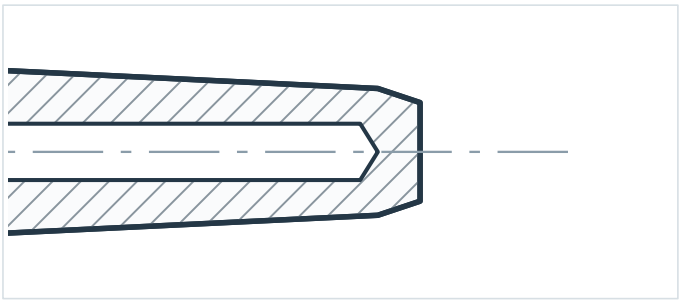

局部圖由同一向量圖源放大；非比例圖。

配置順序

01

接口與基準

提供設備側接口與支承位置，確認 H、U 的基準。

02

尺寸與孔徑

外形、孔徑、端厚、材質及感測器接口。

03

材質與接合

指定接合方式、焊接要求、檢驗範圍與供應界線。

結構參考：Daily Thermetrics 2024 目錄，內文 p. 13。圖面為 TAILOK 重新繪製。
尺寸、材質與接合方式須依核准圖確認；牙形、孔配置為示意。

PRODUCT / ENGINEERING ILLUSTRATION

高溫保護管

High-temperature Protection Tube

本頁以素管型呈現管壁與圓弧封閉端；固定接頭與法蘭依專案配置。

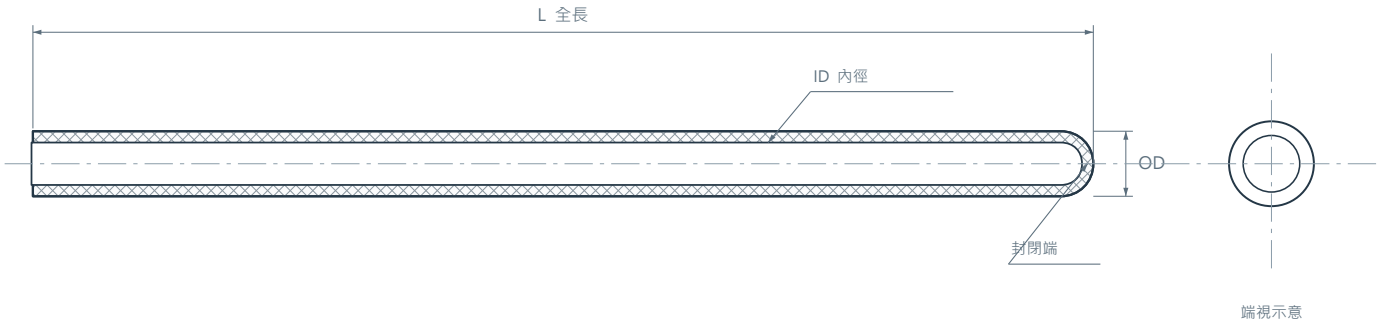

接口 / 管壁細節

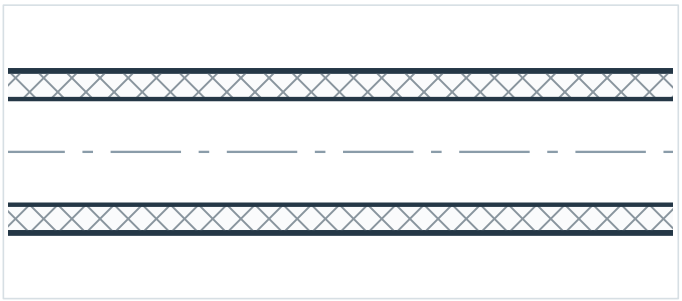

封閉端細節

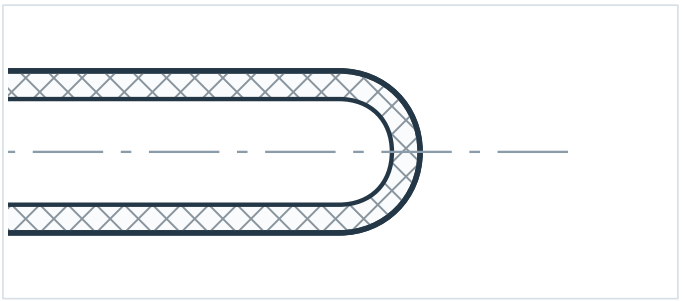

局部圖由同一向量圖源放大；非比例圖。

選型項目	確認內容
材種與條件	指定材種、使用氣氛、工況與溫度變化條件。
管體尺寸	L、OD、ID、封閉端形狀及安裝長度。
固定與感測器	確認固定方式、接頭、感測器尺寸與安裝配合。

結構參考：Daily Thermetrics 2024 目錄，內文 p. 15。圖面為 TAILOK 重新繪製。
尺寸、材質與接合方式須依核准圖確認；牙形、孔配置為示意。

CONFIGURATION / SELECT & DEFINE

高溫保護管配置選擇

Protection tube configuration guide

依序選擇結構與接口，再定義尺寸、材料及交付內容。

01 選結構配置

素管 | 接頭式 | 法蘭配置

指定固定方式與各組件供應範圍。

02 選材料

陶瓷 | 複合材料

提供實際材種、氣氛與溫度變化條件。

03 定義管體尺寸

L 全長 | OD / ID

確認管壁、封閉端與插入需求。

04 配置固定件

接頭 | 法蘭 | 支承

接口、材料及固定位置依安裝圖確認。

05 配合感測器

外徑 | 長度 | 內部配合

確認感測器插入方式與支承需求。

06 確認交付

材料資訊 | 包裝 | 數量

附圖面及所需檢驗，供 TAILOK 核對。

配置確認後 → 附工況資料 → 核准圖面 → 完成訂購

配置欄位參考：Daily Thermetrics 2024 目錄，內文 pp. 15-16。
選項供需求溝通；供貨範圍與實際尺寸由 TAILOK 確認，不構成庫存或規格承諾。

PRODUCT / ENGINEERING ILLUSTRATION

管製溫度保護管

Pipewell / End-plug configuration

以管材、獨立端塞與法蘭組成的配置示意，清楚區分管體與封閉端接合。

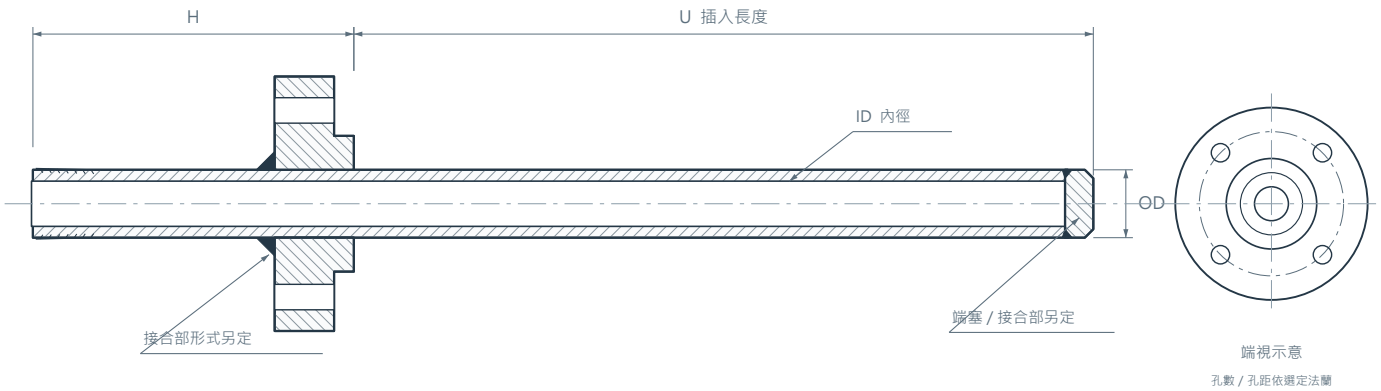

接口 / 管壁細節

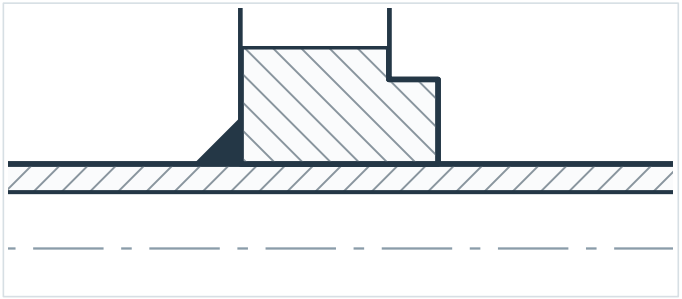

封閉端細節

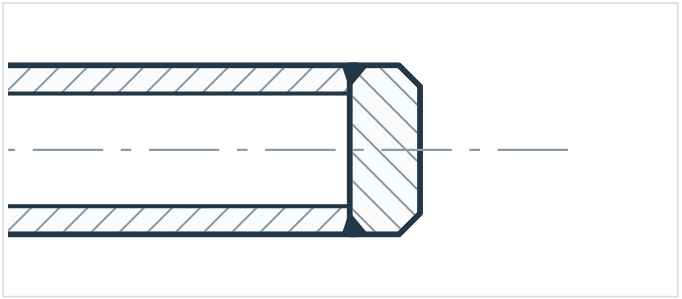

局部圖由同一向量圖源放大；非比例圖。

選型項目	確認內容
管材規格	完整材料牌號、管規、外徑 / 內徑及長度。
端部與接續	端塞或其他端部形式、接合方式與製程接續。
感測配置	確認感測器數量、外徑、位置及內部配置需求。

結構參考：Daily Thermetrics 2024 目錄，內文 p. 17。圖面為 TAILOK 重新繪製。
尺寸、材質與接合方式須依核准圖確認；牙形、孔配置為示意。

CONFIGURATION / SELECT & DEFINE

Pipewell配置選擇

Pipewell configuration guide

依序選擇結構與接口，再定義尺寸、材料及交付內容。

01 選製程接續

無接續 | 接頭式 | 法蘭式

接口標準與配對件一起確認。

02 選管材

材料牌號 | 管規

確認產品形式與供貨狀態。

03 定義管體尺寸

L / U | H | OD / ID

依安裝與感測配置確認各尺寸基準。

04 選封閉端

端塞 | 其他端部

指定端部形狀與接合方式，另核定細節。

05 配置感測器

數量 | 位置 | 插入方式

列明感測器、支承與相關配件範圍。

06 確認交付

表面要求 | 檢驗文件

圖面、材料、處理區域與報告一致。

配置確認後 → 附工況資料 → 核准圖面 → 完成訂購

配置欄位參考：Daily Thermetrics 2024 目錄，內文 pp. 17-18。
選項供需求溝通；供貨範圍與實際尺寸由 TAILOK 確認，不構成庫存或規格承諾。

MATERIALS / FAMILIES

先確認牌號，再評估條件

Material families for a structured review.

以下整理參考資料中的材料家族與牌號例；不代表所有牌號或尺寸均已列入供貨規格。

材料家族	參考資料所列牌號例	需確認事項
不鏽鋼	304/304L、316/316L 316H、321、347/347H	完整牌號、產品形式與供貨狀態。
碳鋼 / 低合金鋼	A105、F5、F9、F11、F22、F91	材料規格、等級、熱處理及接合要求。
鎳合金等特殊合金	600、625、800、800H、800HT、825	UNS、完整規格與材料狀態。
其他特殊合金	Alloy 20、C-276、Alloy X、400	介質條件、數據來源與適用範圍。
陶瓷 / 複合材料	Alumina、Mullite、SiC 類、金屬陶瓷	實際材種、氣氛及固定方式。

> 材料名稱不能單獨作為適用性判定。原資料的泛稱或縮寫，需對應到明確材料規格。

參考：Daily Thermetrics 材料指南 pp. 1-2；2024 目錄內文 pp. 15-16、19-20。
本頁未轉錄容許應力或溫度上限。

MATERIALS / DATA RECORD

材料資料要能追溯

Identify the source, form and condition.

資料欄位	確認內容
識別資料	材料名稱、完整牌號、UNS、材料規格及版次。
產品形式	棒材、管材、鍛件或其他形式；區分本體與接續零件。
供貨狀態	熱處理、等級、尺寸及其他供貨條件。
設計條件	溫度與壓力、工況範圍及介質條件。
材料數據	數據名稱、單位、溫度對應值及引用位置。
來源紀錄	資料發布者、文件名稱、版本、頁次及日期。
審查與交付	材質文件、要求的識別 / 檢驗方法及專案確認紀錄。

> 材料參考溫度、強度或容許應力，不應直接轉成整支產品的允許工況。

資料管理欄位為 TAILOK 本冊編輯規劃；正式數據須逐項核對。

APPLICATION / MEDIUM DATA

介質名稱之外，還需要條件

A medium name is only the starting point.

原材料指南明示溫度、壓力、濃度與雜質會影響表現；下表先整理選材所需輸入。

介質 / 環境類型	應補充的選型資料
水、蒸汽與水溶液	成分、溫度、壓力、水質及工況變化。
酸性 / 鹼性介質	明確化學名稱、濃度、溫度、雜質及混合組成。
含氯化物介質	成分與含量、乾濕狀態、溫度及其他化學條件。
氣體與高溫氣氛	氣體組成、乾濕狀態、溫壓範圍與啟停條件。
含固體或混合相介質	各相組成、固體資料、流動條件與安裝位置。
未明或多成分介質	成分分析 / 安全資料及尚未確認項目。

> 此表是資料收集清單，未指定推薦材料。候選材料須依完整條件與可靠來源評估。

依 Daily Thermetrics《Thermowell Material Selection Guide》p. 2 的使用限制重新編排。

APPLICATION / REVIEW MATRIX

把介質條件與候選材料對照

Keep the conditions beside the material choice.

確認步驟	紀錄方式
1 條件完整	介質：_____ 濃度：_____ 雜質：_____ 溫度：_____ 壓力：_____ 狀態：_____
2 候選材料	完整牌號：_____ 材料形式 / 供貨狀態：_____
3 對照來源	文件：_____ 版本 / 頁次 / 適用條件：_____
4 列出差異	專案條件與來源條件的差異：_____ 待補資料與限制：_____
5 留下結論	評估結果與適用範圍：_____ 確認人 / 日期 / 紀錄編號：_____

> 若來源缺少必要條件，保留「待確認」；不將單一介質名稱自動對應到固定材料。

正式版的介質 / 材料對照表應在完成來源與工況核對後納入。

OPTIONS / SURFACE TREATMENT

表面與耐磨處理的配置

Define the process, coverage and finished dimensions.

參考資料列有覆焊、硬面及噴塗熔融等選項；TAILOK 實際可供方案依材料與製作需求確認。

配置項目	確認內容
處理目的	介質、磨耗或其他使用需求；提供實際環境。
處理方式與材料	指定工法、材料名稱及其相容要求。
覆蓋區域	起訖位置、處理長度與不處理區域。
厚度與尺寸	基材尺寸、單側厚度及處理後完成尺寸。
表面與接續	粗糙度或其他表面要求；密封面與接口的處理界線。
檢驗與文件	檢驗方法、檢驗範圍、接受準則及交付紀錄。

> 圖面需註明外徑是基材尺寸或處理後尺寸；不可用表面處理厚度取代所需基材壁厚。

配置架構參考：Daily Thermetrics 2024 目錄內文 pp. 8、10、12、14、18。
不沿用原廠厚度、最小壁厚或材料承諾。

ENGINEERING / REVIEW

讓工程審查有完整輸入

Process data, geometry and a defined review scope.

01 製程資料

介質、密度、黏度、流速或可換算的流量資料；溫度、壓力與操作狀態。

02 安裝與幾何

插入 / 未支承長度、設備接管、支承位置、外形、孔徑與端厚。

03 材料與接續

完整材料規格、材料數據來源、法蘭或螺紋及接合要求。

04 審查範圍與結果

先確認適用方法與範圍，再核對報告所使用的工況、圖號與版次。

參考目錄提及 ASME PTC 19.3 TW-2016。專案適用版本與範圍須另行確認；本冊不構成計算報告或符合性證明。

技術主題參考：Daily Thermetrics 2024 目錄內文 pp. 21-22。不宣稱已完成 TAILOK 計算驗證。

QUALITY / DELIVERABLES

先定義檢驗，再確認交付

Specify the inspection and its acceptance basis.

下列為可提出的文件與檢驗需求；哪些屬標準提供、選配或專案安排，需逐項確認。

需求項目	詢價時應註明
材質文件	材料識別、文件類型、零件範圍與追溯要求。
PMI / 材質識別	方法、適用零件、取樣範圍與報告需求。
焊接檢驗	接合部位、指定方法、檢驗比例與接受準則。
壓力 / 洩漏試驗	試驗依據、介質、條件、時間及安全 / 見證要求。
硬度 / 其他檢驗	方法、測試位置、數量、接受範圍與紀錄。
尺寸與外觀	依核准圖及表面要求確認，保留檢查紀錄。
最終交付	圖面、材料文件、檢驗報告、識別與版本清單。

不將參考原廠的認證、100% 檢驗或免費服務直接列為 TAILOK 承諾。

檢驗與文件主題參考：Daily Thermetrics 2024 目錄內文 p. 25；供應範圍待確認。

QUICK SELECTION / SHEET 1 OF 2

看圖選型，勾選需求

Choose the construction, profile and connection.

專案 / 詢價編號 _____ Tag / 項次 _____

01 選產品型式

每一項產品填一組兩頁；代號僅供本表分流

☐ A 螺紋式 詳見 p. 7-8



☐ B 法蘭式 詳見 p. 9-10

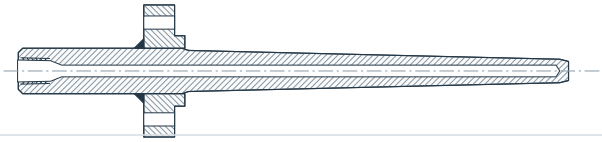

☐ C Van Stone 詳見 p. 11-12

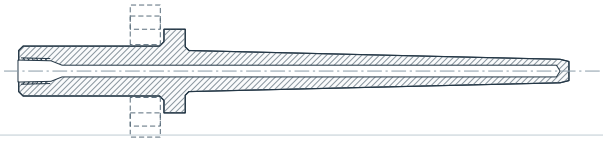

☐ D 承插焊 / 焊入式 詳見 p. 13-14



☐ E 高溫保護管 詳見 p. 15-16



☐ F 管製 Pipewell 詳見 p. 17-18



☐ 型式未定，請 TAILOK 建議

02 選插入段外形

A-D 填寫；E-F 依管體結構選型

☐ 直型 ☐ 錐型 ☐ 階梯型



☐ 外形未定，請 TAILOK 建議

03 選接續 / 固定方式

只填與第 01 步相同代號的列

A ☐ NPT ☐ 其他 螺紋種類 _____ 公稱尺寸 _____

B/C 法蘭標準 _____ 尺寸 _____ 等級 _____ ☐ RF ☐ RTJ

D ☐ 承插焊 ☐ 焊入式 配合接口 / 圖號 _____

E ☐ 素管 ☐ 接頭式 ☐ 法蘭配置 固定件要求 _____

F ☐ 無接續 ☐ 接頭式 ☐ 法蘭式 接口規格 _____

法蘭其他密封面或特殊接續請附圖；接續未定可註記「請建議」。

參考 Daily Thermetrics 2024 目錄「How to Order」結構重新設計；續填下一頁尺寸與詢價資料。

QUICK SELECTION / SHEET 2 OF 2

填尺寸與詢價資料

Match the symbols, then complete the quotation details.

專案 / 詢價編號 _____ Tag / 項次 _____

04 對照圖面填尺寸

不明處填「請建議」；不適用填 N/A

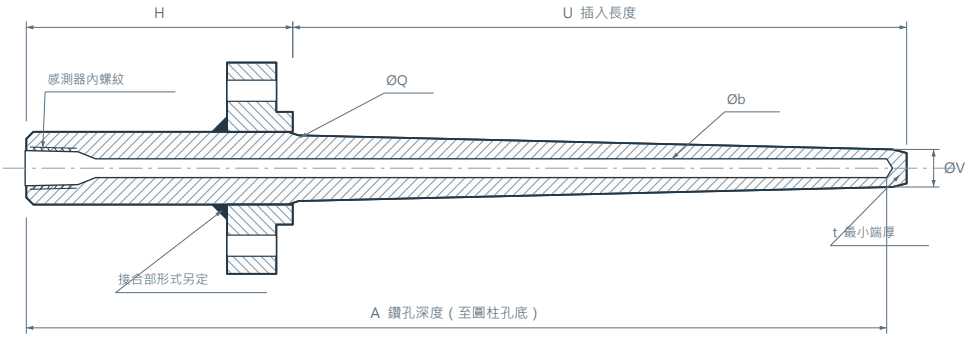

尺寸單位（擇一）

☐ mm ☐ inch

圖為法蘭式符號示例。
其他型式請對照所選
產品頁的尺寸基準。

☐ 附既有尺寸圖

U 插入 _____ H 頭部 _____ T 延伸 _____ A 孔深 _____

ØQ 根徑 _____ ØV 尖端徑 _____ Øb 孔徑 _____ t 端厚 _____

E/F 管體 L 全長 _____ OD 外徑 _____ ID 內徑 _____

A-D 填上兩列；T 僅螺紋式適用。階梯型另附縮徑段長度；E/F 插入需求於附件註明。

05 勾選材質與配件

候選材料須由 TAILOK 確認適用性與供貨

☐ 304/304L ☐ 316/316L ☐ 347/347H ☐ Alloy 600 ☐ 請建議

其他材種 _____ 法蘭 / 接頭材質 _____ ☐ 材質文件

附件 / 檢驗 ☐ 堵頭鏈條 ☐ 表面處理 ☐ 檢驗報告 感測器接口 _____

06 填工況與詢價資料

請標明單位；壓力註記表壓 / 絕壓

介質 / 濃度 _____ 流速 / 流量 + 單位 _____

操作 / 設計溫度 + 單位 _____ 操作 / 設計壓力 + 單位 _____

公司 / 專案 _____ 聯絡人 _____

電話 _____ Email _____

數量 _____ 希望交期 _____ 填表日期 _____

☐ 附安裝圖 ☐ 附既有規格 ☐ 需工程審查 **請將兩頁一起提供給 TAILOK。**

此表供初選與詢價；特殊工況、密度 / 黏度、設備接管與支承資料等可另附。選型仍需圖面確認。

TAILOK / THERMAL MEASUREMENT

從選型，走向明確的規格

Manufacturing capability. Integrated supply. Defined requirements.

TAILOK 結合自有製造與整合供貨，依製程條件、安裝需求與文件要求，
確認合適的溫度保護套管及保護管配置。

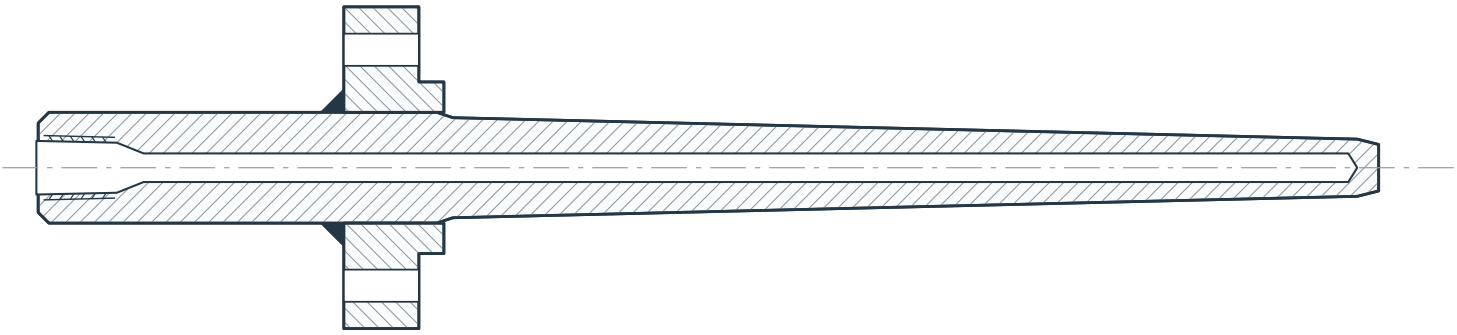

本冊使用範圍

本冊提供產品分類、結構示意與選型資料欄位。圖面非比例，未填入數值尺寸、公差或壓力等級；正式供貨依確認的規格表、圖面及合約範圍。

版本與來源

TAILOK 編審稿 v0.5 / 2026.09
參考：Daily Thermetrics 2024 Thermowells & Protection Tubes Catalog；Thermowell Material Selection Guide。工程插圖已獨立重新繪製。

公司全名、正式 Logo 與聯絡資訊尚待品牌資料核定，未填入臆測資訊。